M400

M RANGE

Dimensioni / Dimensions (H x W x L): 1,96 x 1,20 x 4,25 m

Peso (esclusi accessori) / Weight (excluding accesories): 4300 Kg

Capacità di sollevamento / Lifting capacity: 4000 kg

Raggio massimo di lavoro / Maximum working radius: 17,00 m

Altezza massima di sollevamento con jib idraulico (dal terreno)
Maximum lifting height with hydraulic Jib (from the ground): 21,00 m

Altezza massima di sollevamento (sotto terra)
Maximum lifting height (underground-winch): -53,5 m

M400. Gru Cingolata Compatta.

M400 non è solo un'eccezionale gru compatta cingolata, ma anche un'instancabile gru Pick & Carry capace di muoversi con precisione millimetrica in spazi strettissimi e sollevando fino a 1,6 tonnellate. Due gru in una e molto di più: la tecnologia innovativa degli stabilizzatori a doppie traverse incrociate conferisce alla gru maggiori possibilità di posizionamento, facilitando quindi l'impiego anche in situazioni operative considerate da sempre impossibili. Le dimensioni ed il peso contenuti, unite ad una grande manovrabilità, riducono enormemente i tempi di intervento aumentando la qualità e garantendo la totale sicurezza. **Potenza:** 2150 Kg di portata ad h 14,80 m, con braccio verticale; 750 Kg di portata ad h 21,10 m, con braccio e Jib verticali.

M400. Compact Crawler Crane.

M400 is not only an amazing compact crawler crane, but also a tireless Pick & Carry Crane able to moves with millimetric precision in very narrow spaces and raising up to 1,6 Ton. Two cranes in one and more: the innovative technology of the double cross beam outriggers confer to the crane greater positioning chance, thus facilitating the use in operating situations considered for a long time impossible. The dimensions and lightweight, combined to millimetric precision maneuverability, reduce enormously the operating time increasing the quality guaranteeing the total safety. **Power:** 2150 kg load capacity at 14,80 mt. height, with boom in vertical position; 750 load capacity at 21,10 mt. height, with boom and jib in vertical position.

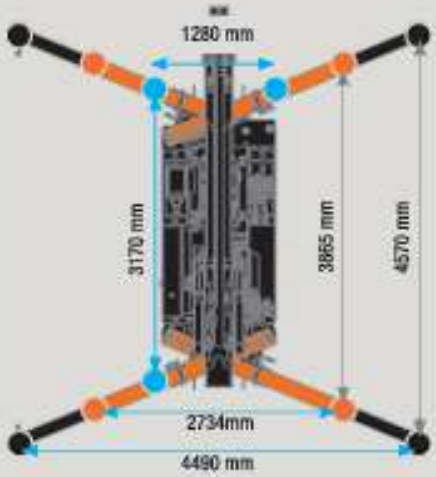

I dati tecnici possono essere modificati senza preavviso / Technical data can be modified without prior notice

M 400

1,6 Ton Pick and Carry

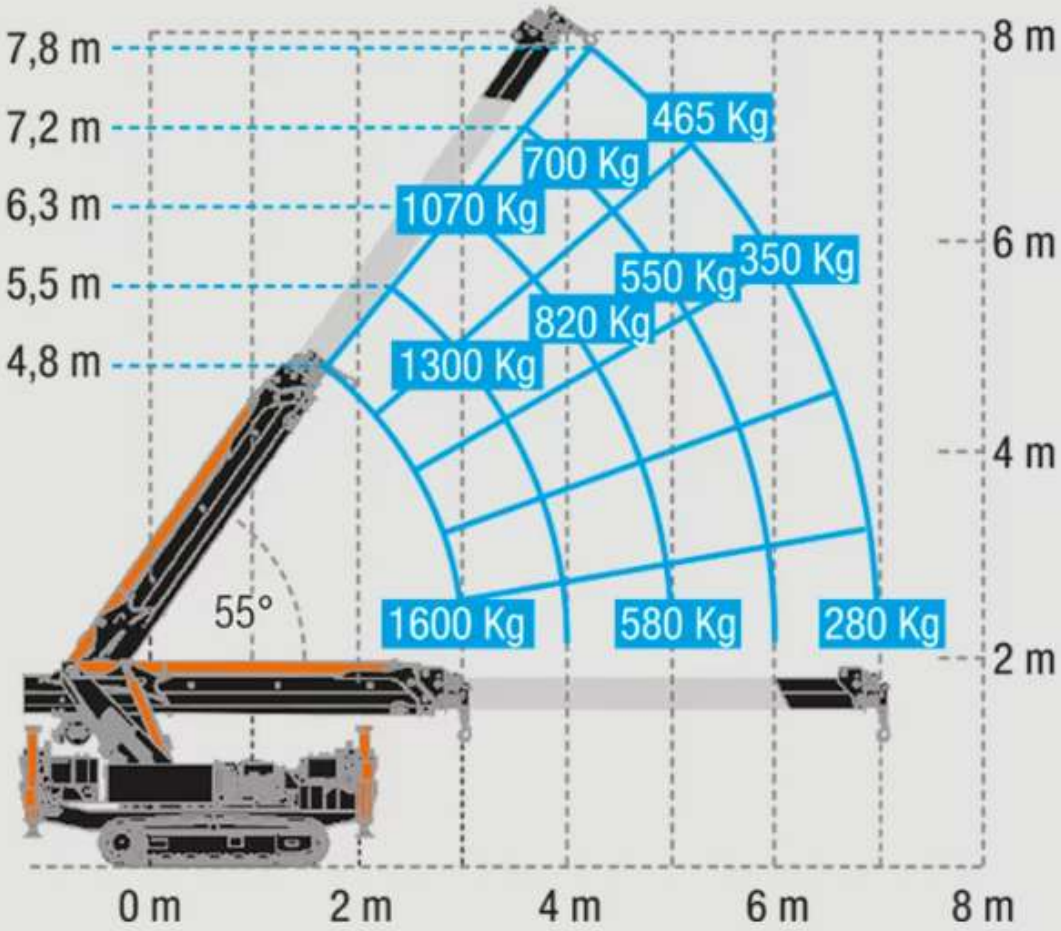

8° MAX=70% OF LOAD
2,5° MAX=100% OF LOAD

4,5° MAX=70% OF LOAD
2° MAX=100% OF LOAD

M 400 + Jib

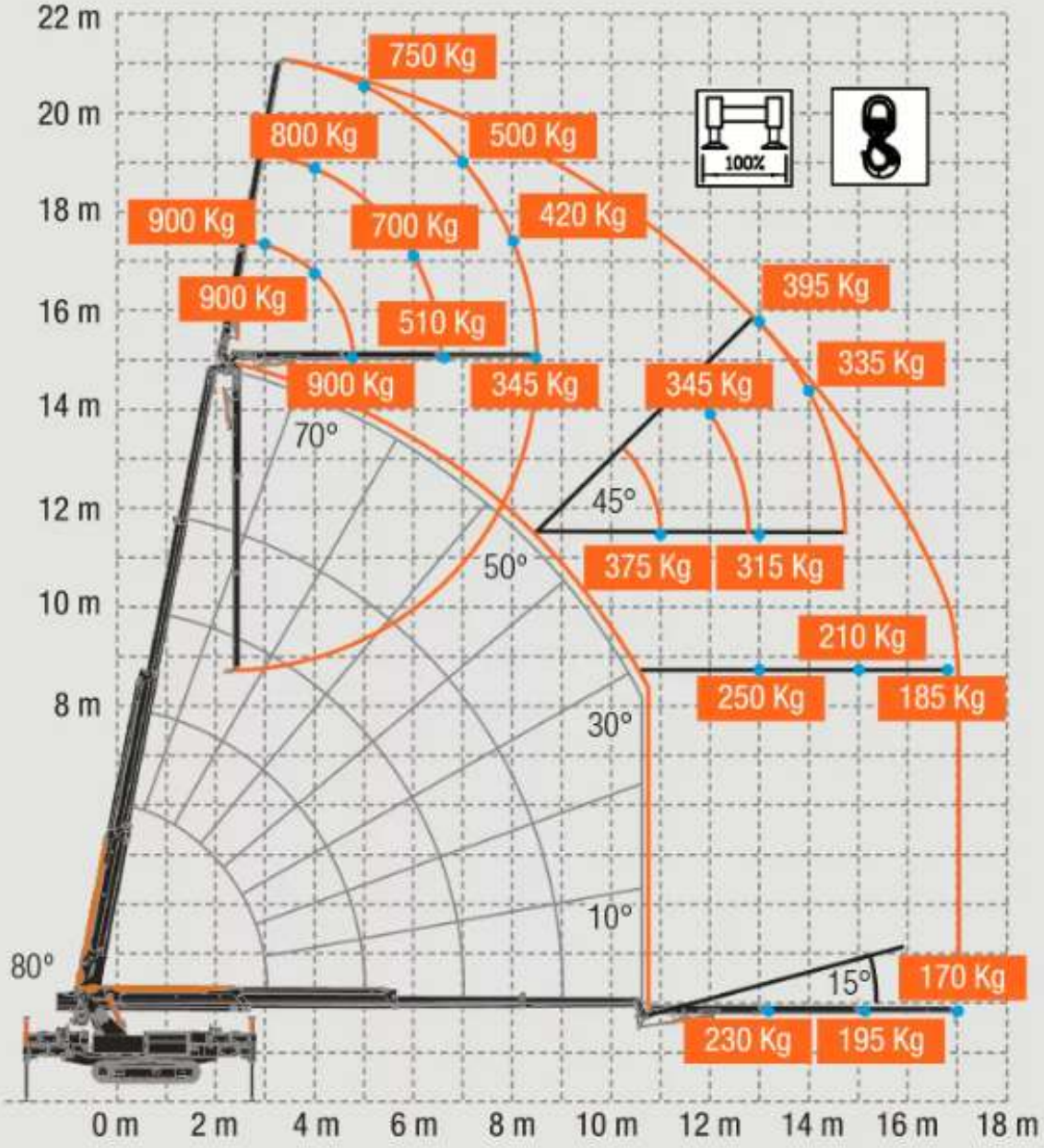
22 m
20 m
18 m
16 m
14 m
12 m
10 m
8 m
0 m
2 m
4 m
6 m
8 m
10 m
12 m
14 m
16 m
18 m
750 Kg
800 Kg
500 Kg
900 Kg
700 Kg
420 Kg
900 Kg
510 Kg
395 Kg
900 Kg
345 Kg
345 Kg
335 Kg
70°
45°
50°
375 Kg
315 Kg
210 Kg
250 Kg
185 Kg
30°
10°
80°
15°
170 Kg
230 Kg
195 Kg
100%

M 400

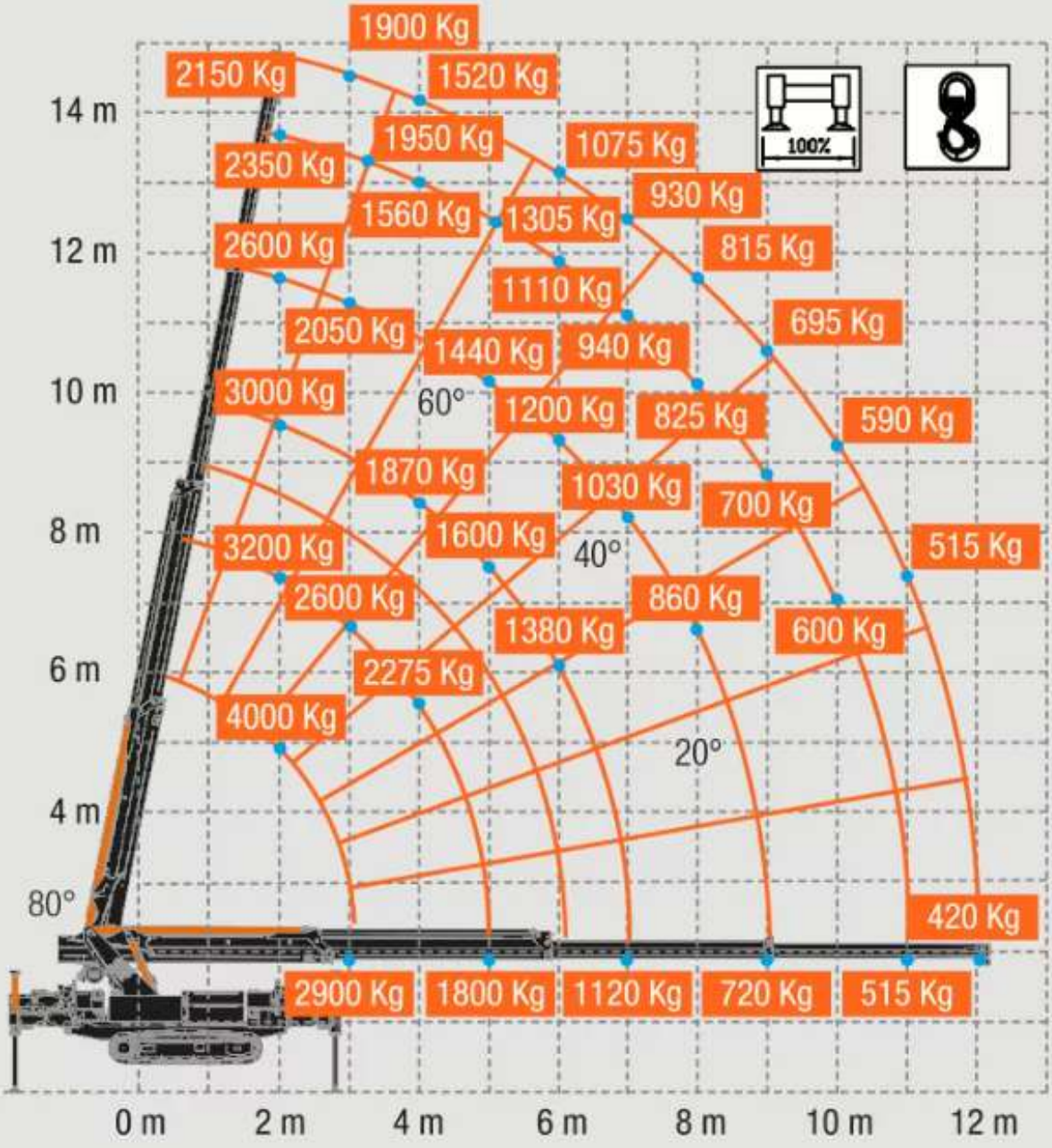
1900 Kg
2150 Kg
1520 Kg
1950 Kg
1075 Kg
2350 Kg
930 Kg
1560 Kg
1305 Kg
2600 Kg
815 Kg
1110 Kg
2050 Kg
695 Kg
1440 Kg
940 Kg
3000 Kg
60°
1200 Kg
825 Kg
590 Kg
1870 Kg
1030 Kg
700 Kg
3200 Kg
1600 Kg
40°
515 Kg
2600 Kg
860 Kg
1380 Kg
600 Kg
2275 Kg
4000 Kg
20°
80°
420 Kg
2900 Kg
1800 Kg
1120 Kg
720 Kg
515 Kg
14 m
12 m
10 m
8 m
6 m
4 m
0 m
2 m
4 m
6 m
8 m
10 m
12 m
100%

M 400

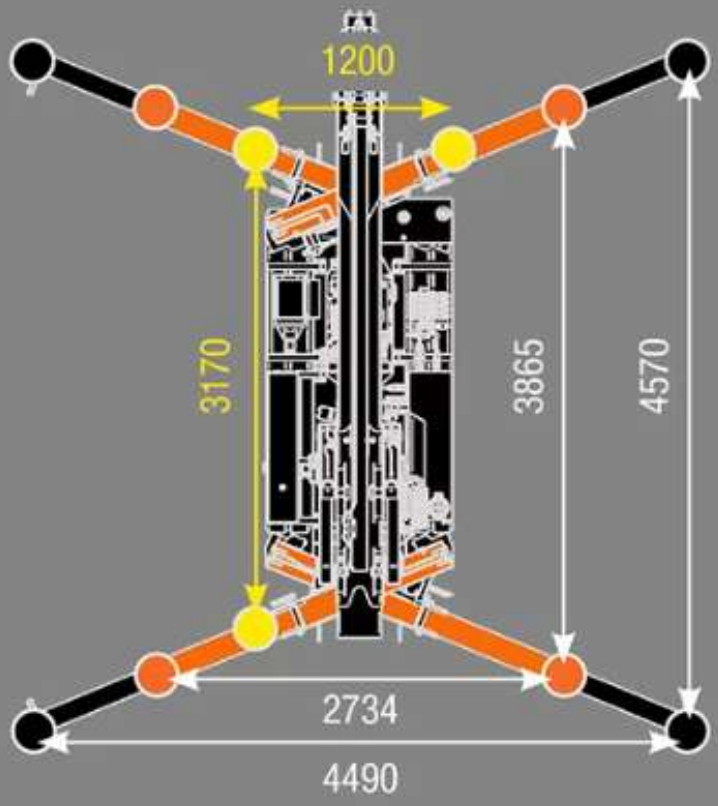
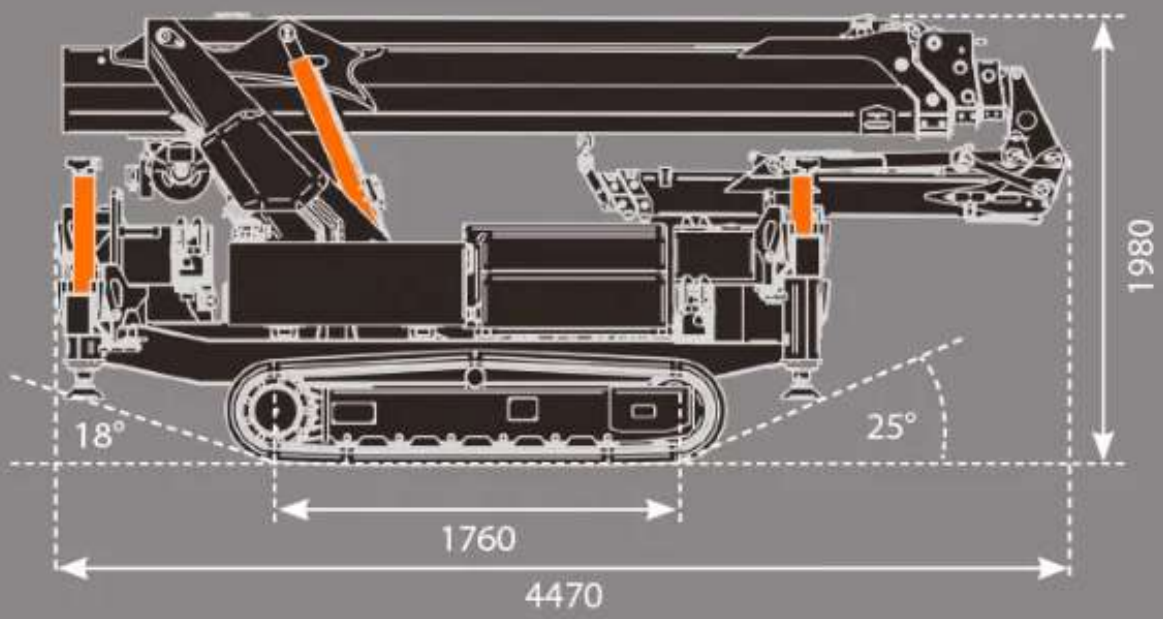
M 400 + Jib